***HL 185 T***
***HL 185/2***
***HL 185/3***
***HL 185 SW***
***HL 185 TSW***

Dimplex

**Instrukcja montażu i obsługi**

# Termowentylator

Nr zamówienia: hl185-d_ba

**1 Wskazówki dotyczące bezpieczeństwa** **EN-6**

**2 Dane techniczne** **EN-6**

**3 Instalacja** **EN-6**

**4 Połączenie elektryczne** **EN-7**

**5 Tryb ogrzewania** **EN-7**

**6 Ochrona przed przegrzaniem** **EN-7**

**7 Usterki** **EN-7**

**8 Obsługa posprzedażna** **EN-8**

**9 Czyszczenie** **EN-8**

**10 Zgodność** **EN-8**

**11 Gwarancja** **EN-8**

**12 Wskazówka dotycząca usuwania odpadów** **EN-8**

**WSKAZÓWKA**

Instrukcję należy przechowywać w bezpiecznym miejscu i przekazać ją przyszłemu właścicielowi.

**UWAGA**

Urządzenie może być używane przez dzieci w wieku powyżej 8 lat oraz osoby o ograniczonej sprawności fizycznej, sensorycznej lub umysłowej lub nieposiadające odpowiedniego doświadczenia i wiedzy, jeśli będą one pozostawały pod nadzorem lub zostaną zaznajomione z zasadami bezpiecznego używania urządzenia i będą świadome możliwych zagrożeń wynikających z używania urządzenia! Nie wolno pozwolić, by dzieci bawiły się urządzeniem. Urządzenie nie może być czyszczone ani konserwowane przez dzieci!

**UWAGA**

Dzieci w wieku poniżej 3 lat nie mogą zbliżać się do urządzenia, chyba że pozostają pod stałym nadzorem. Dzieci w wieku od 3 do 8 lat mogą włączać i wyłączać urządzenie, o ile jest ono ustawione lub zainstalowane w miejscu użytkowania oraz jeśli pozostają pod nadzorem lub zostaną zaznajomione z zasadami bezpiecznego użytkowania urządzenia i będą świadome zagrożeń wynikających z używania urządzenia!

**UWAGA**

Dzieci w wieku od 3 do 8 lat nie mogą podłączać wtyczki do gniazdka, regulować urządzenia, czyścić urządzenia ani przeprowadzać konserwacji urządzenia!

**UWAGA**

Niektóre elementy urządzenia mogą się mocno nagrzewać i powodować poparzenia. Szczególną ostrożność należy zachować w obecności dzieci lub osób wymagających opieki!

**UWAGA**

W przypadku uszkodzenia kabla zasilającego musi on zostać wymieniony przez producenta lub autoryzowany serwis bądź inne osoby o porównywalnych kwalifikacjach!

**UWAGA**

Grzejnika nie wolno ustawiać pod gniazdkiem!



**UWAGA**

Nie kłaść żadnych przedmiotów na grzejnik; zagrożenie pożarowe!

Grzejnik należy wykorzystywać wyłącznie do ogrzewania powietrza w pomieszczeniach zamkniętych.

- Naprawy i działania korygujące powinny być realizowane wyłącznie przez wykwalifikowanego serwisanta.
- Odłączyć zasilanie w razie usterki (wyciągnąć wtyczkę lub wyłączyć bezpiecznik)
- Należy przestrzegać minimalnych odstępów.

**UWAGA**

Zewnętrzne powierzchnie urządzenia, a w szczególności kratka wylotu powietrza nagrzewają się w czasie pracy.

- Ostrożnie! Samoistne włączenie się urządzenia może potencjalnie doprowadzić do powstania zagrożenia, np. urządzenia, które były przykryte lub zablokowane przez inne przedmioty od czasu ostatniego użycia mogą spowodować pożar.
- Urządzenia grzewczego nie wolno używać w pomieszczeniach, w których stosowane są substancje łatwopalne (np. rozpuszczalniki)
- Nie wolno kłaść przewodu zasilającego na urządzeniu.

| Typ | Moc nominalna, częstotliwość | Napięcie | Termostat | Wtyczka |
|---|---|---|---|---|
| HL 185 T | 2000 W, 50 Hz | 230 V~ 1/N/PE | tak | tak |
| HL 185/2 | 2000 W, 50 Hz | 400 V~ 2/PE | brak | brak |
| HL 185/3 | 700 W, 50 Hz | 230 V~ 1/N/PE | tak | tak |
| HL 185 SW | 2000 W, 50 Hz | 230 V~ 1/N/PE | brak | brak |
| HL 185 TSW | 2000 W, 50 Hz | 230 V~ 1/N/PE | tak | brak |

| | |
|---|---|
| Stopień ochrony: | IP21 (kroploszczelna) |
| Klasa bezpieczeństwa: | I (z przewodem ochronnym) |
| Wymiary: (Szer. x Wys. x Gł.) | 230 x 230 x 160 mm |
| Ciężar: | 4,6 kg |

## 3. Instalacja

Urządzenie grzewcze może być zamontowane i eksploatowane tylko w sposób przedstawiony na rysunku, na pionowej ścianie

Montaż poniżej gniazdka ściennego jest niedozwolony.

Wtyk urządzenia i gniazdko muszą być dostępne po montażu.

Urządzenie grzewcze należy zainstalować w taki sposób, by elementów kontrolnych nie mogła dotknąć osoba kąpiąca się w wannie lub pod prysznicem.

Oprócz tego należy zachować minimalny odstęp 200 mm z przodu urządzenia (obszar wlotu powietrza).

Urządzenie należy zamocować do ściany za pomocą 3 śrub. W dołączonej torebce z tworzywa znajdują się śruby i kołki.

Należy przestrzegać minimalnych odstępów! Wymiary zostały podane w mm.

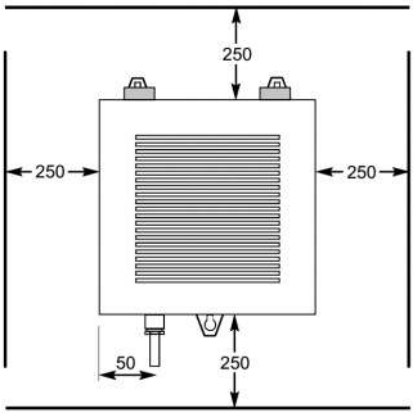


**Instrukcja montażu**

- Wywiercić otwory montażowe na uchwyt ścienny i wstawić kołki.
- Wkręcić śruby mocujące w ścianę.
- Zawiesić urządzenie grzewcze na uchwycie ściennymi i wkręcić.

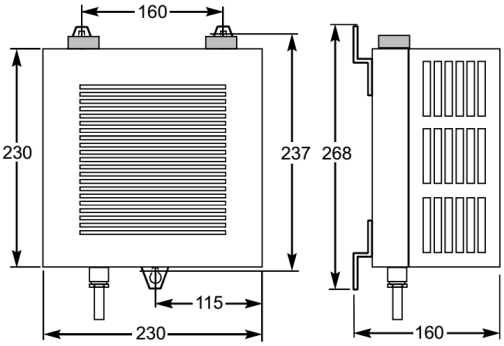


**4. Podłączenie elektryczne**

Dane dotyczące napięcia i częstotliwości na tabliczce

**5. Tryb grzania**

Ustawianie trybu pracy

Możliwe jest ustawienie następujących trybów operacyjnych przy pomocy pokrętła A:

0 = Wyłączenie grzejnika

I = Działanie wentylatora bez ogrzewania

II = Włączenie trybu grzania i wentylatora. Aktywna czerwona lampka (C) zapala się.

**Termostat - Model: HL 185 T, HL 185/3, HL 185 TSW**

Temperaturę powietrza reguluje się przy użyciu termostatu z bezstopniową regulacją (B). Jeżeli pokrętło jest ustawione na najniższej nastawie, termostat włącza urządzenie grzewcze w temperaturze otoczenia ok. 5°C.

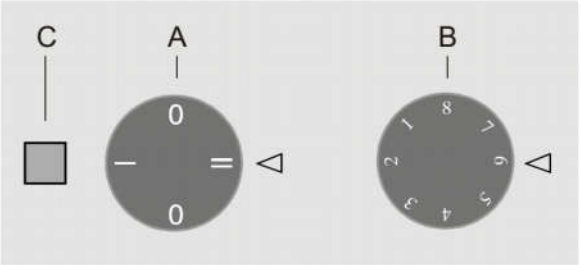


**UWAGA**

W zależności od wielkości pomieszczenia, zapotrzebowania na ciepło i ustawień termostatu przy braku kontroli ogrzewania może dojść do przegrzania pomieszczeń. Może to spowodować zagrożenie dla osób, które przy zbyt wysokiej temperaturze nie są w stanie opuścić pomieszczenia.

## 6. Ochrona przed przegrzaniem

Przekroczenie dopuszczalnej temperatury urządzenia powoduje automatyczne wyłączenie. W takim przypadku należy ustawić przełącznik na tryb pracy „0" i odczekać aż urządzenie wystarczająco schłodzi się, by ogranicznik temperatury mógł ponownie zezwolić na włączenie urządzenia.
Następnie ustalić i usunąć możliwe przyczyny przegrzania, np. zastawioną lub zakrytą kratkę wylotu powietrza. Gdy urządzenie schłodzi się wystarczająco, można je ponownie uruchomić.

## 7. Usterki

Gdy urządzenie nie grzeje, należy sprawdzić:

- czy termostat jest ustawiony na żądaną temperaturę?
- czy zadziałało zabezpieczenie przed przegrzaniem? Patrz rozdział 6!
- czy bezpiecznik w skrzynce bezpiecznikowej jest włączony?

Jeśli usterki nie można usunąć, należy zwrócić się do specjalistycznego punktu napraw lub do podanego poniżej serwisu posprzedażnego.
Do realizacji zlecenia naprawy potrzebny jest numer produkcyjny (nr E) i data produkcji urządzenia (FD). Dane te znajdują się na tabliczce znamionowej urządzenia. Napraw i konserwacji urządzenia może dokonywać wyłącznie odpowiednio wykwalifikowany personel lub serwis posprzedażny.

## 8. Serwis posprzedażny

Robert Bosch Hausgeräte GmbH

Obsługa zamówień Niemcy
Tel. +49 (0) 89 / 69339 339
Faks +49 (0) 89 / 20355 744
E-mail servicecenter@bshg.com

Części zamienne można zamawiać online pod adresem: http://www.dimplex.de

## 9. Czyszczenie

W celu wyczyszczenia i przeprowadzenia prac konserwacyjnych urządzenie należy odłączyć od sieci i odczekać aż ostygnie. Powierzchnię zewnętrzną wyczyścić przez przetarcie miękką wilgotną ściereczką. Do czyszczenia urządzenia nie używać proszków do szorowania ani politury do mebli, ponieważ mogą one uszkodzić jego powierzchnię. Złogi kurzu wewnątrz urządzenia można odessać od zewnątrz przy pomocy odkurzacza.

## 10. Zgodność

Niniejszy produkt jest zgodny z Europejską Normą Bezpieczeństwa: EN 60335-1, EN60335-2-30 a także Europejskimi Normami w zakresie Kompatybilności Elektromagnetycznej (EMC) EN55014-1 oraz EN55014-2, które obejmują istotne wymagania dyrektyw EWG 2006/95/WE i 2004/108/WE.

## 11. Gwarancja

Niniejszy produkt został dostarczony z dwuletnią gwarancją zgodnie z warunkami naszej gwarancji.

## 12. Wskazówka dotycząca usuwania odpadów

Urządzenia nie wolno wyrzucać z ogólnymi odpadami z gospodarstw domowych. Urządzenie należy przekazać do lokalnego punktu utylizacji odpadów.