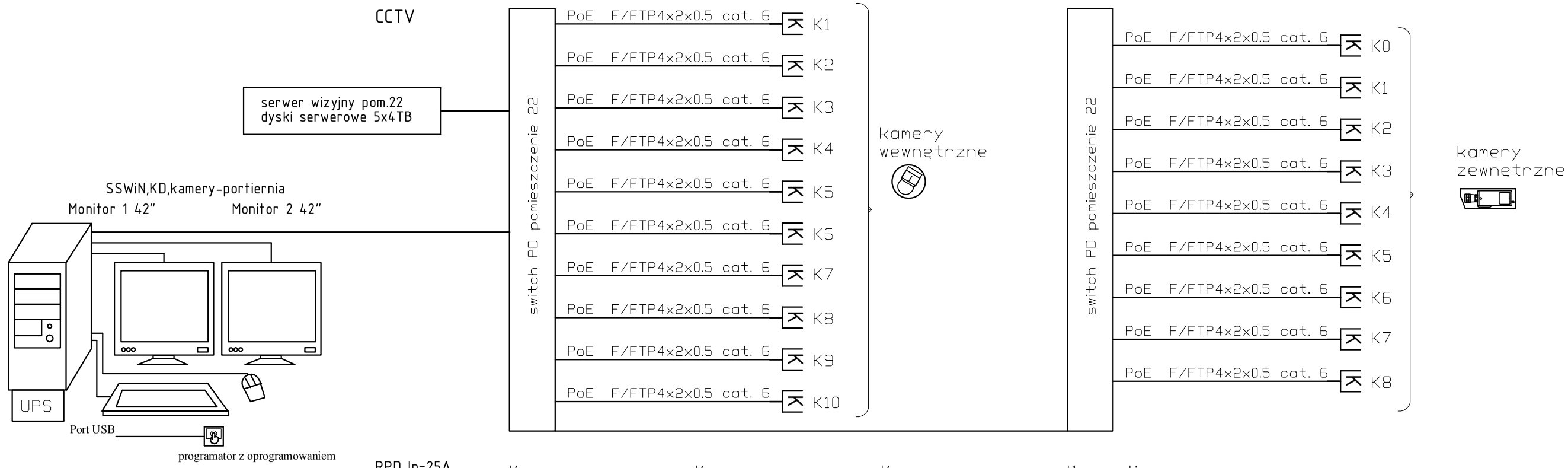

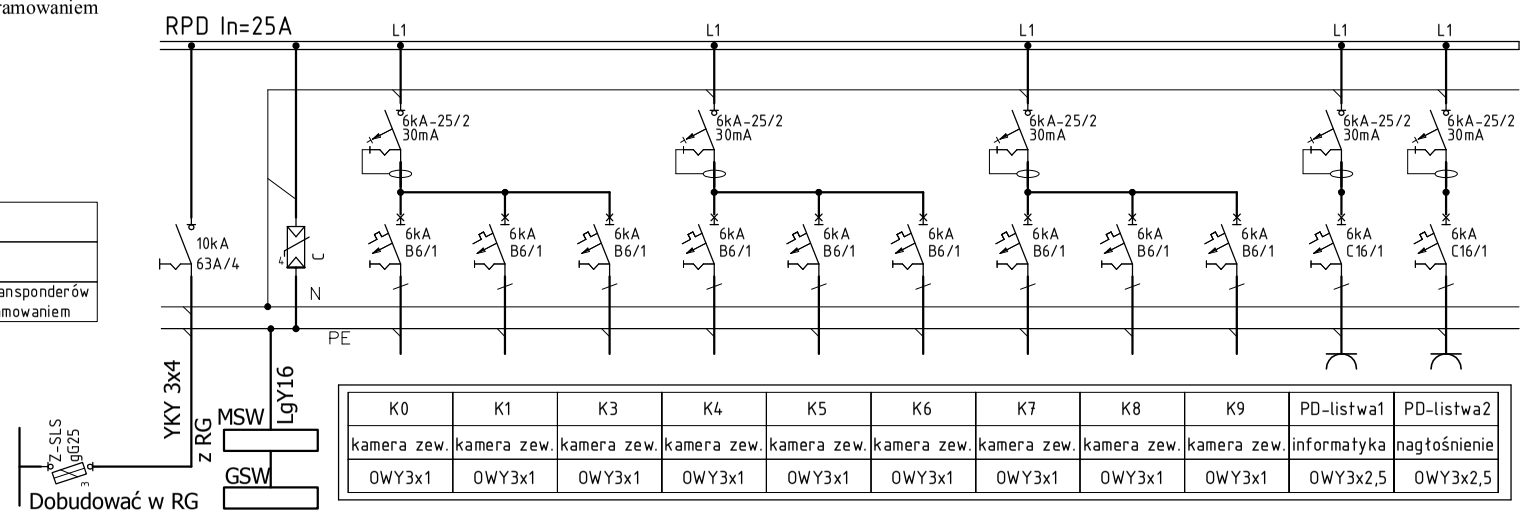

K0	K1	K3	K4	K5	K6	K7	K8	K9	PD-listwa1	PD-listwa2
kamera zew.	kamera zew.	kamera zew.	kamera zew.	kamera zew.	kamera zew.	kamera zew.	kamera zew.	kamera zew.	informatyka	nagłośnienie
OWY3x1	OWY3x1	OWY3x1	OWY3x1	OWY3x1	OWY3x1	OWY3x1	OWY3x1	OWY3x1	OWY3x2,5	OWY3x2,5

	- kamera IP zewnętrzna z uchwytem i zasilaczem
	- Video control system
	- KD czytnik, programator transponderów zbliżeniowych USB z oprogramowaniem

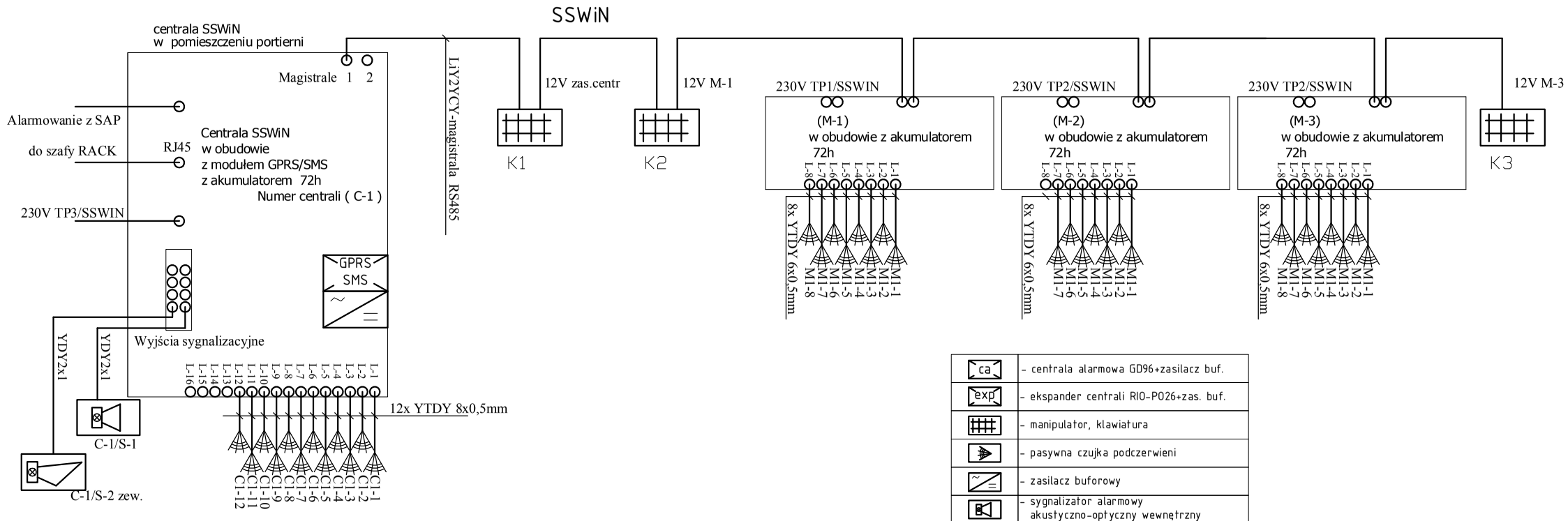

ca	- centrala alarmowa GD96+zasilacz buf.
exp	- ekspander centrali RIO-PO26+zas. buf.
	- manipulator, klawiatura
	- pasywna czujka podczerwieni
	- zasilacz buforowy
	- sygnalizator alarmowy akustyczno-optyczny wewnętrzny
	- sygnalizator alarmowy akustyczno-optyczny zewnętrzny

INWESTYCJA	AKTUALIZACJA PROJEKTU BUDOWLANO - WYKONAWCZEGO PRZEDSZKOLA przy PUBLICZNEJ SZKOLE PODSTAWOWEJ im. PRZYJACIÓŁ DZIECI w MIERZYNIE, ul. KOLOROWA 27, 72-005 MIERZYN Dz. nr ew.269/19, 269/20, obręb Mierzyn 3, gm. Dobra
INWESTOR	GMINA DOBRA 72-003 DOBRA, ul. Szczecińska 16a
JEDNOSTKA PROJEKTOWA	MASTER PROJEKT BEATA EWA IŻYKOWSKA 71-307 SZCZECIN, ul.Adama Mickiewicza 83/5 tel. 513 153 038; 601 583 441 masterprojekt.szczecin@gmail.com www.master-projekt.com
GENERALNY PROJEKTANT	arch. JACEK IŻYKOWSKI
RODZAJ INWESTYCJI	OBIEKT NOWOPROJEKTOWANY
KATEGORIA OBIEKTU	IX. / BUDYNEK OŚWIATY
FAZA OPRACOWANIA	PROJEKT WYKONAWCZY
BRANŻA	TELETECHNICZNA

FUNKCJA	IMIĘ I NAZWISKO	NR. UPR.	PODPIS
PROJEKTOWAŁ	mgr inż.Norbert Wszytko	11/Sz/2001	
SPRAWDZIŁ	mgr inż.Szymon Woyke	183/Sz/2002	

TREŚĆ RYSUNKU: INSTALACJA CCTV,SSWIN-SCHEMAT

DATA OPRACOWANIA	NUMER RYSUNKU	BRANŻA	SKALA
MARZEC 2018	T-S3	T	