Pozycja	Ilość	Opis
	1	**HYDRO MULTI-E 3 CRIE10-06**

Uwaga! Zdjęcie produktu może się różnic od aktualnego

Nr katalogowy: 98486828

Zestawy Grundfos Hydro Multi-E przeznaczone są do
tłoczenia i podnoszenia ciśnienia czystej wody
w sieciach wodociągowych, blokach mieszkaniowych,
hotelach, szpitalach, szkołach itp.
Zestaw składa się z 2 do 4 CRIE połączonych równolegle, zamontowanych na wspólnej ramie podstawy i wyposażonych w odpowiednią armaturę. Rama podstawy wykonana jest ze stali nierdzewnej (DIN W.-Nr 1.4301).

Po stronie ssawnej pomp znajduje się kolektor ssawny ze stali nierdzewnej (DIN W.-Nr 1.4301 lub DIN W.-Nr 1.4571), łącznik ciśnienia jako zabezpieczenie przed suchobiegiem i zawór odcinający. Po stronie tłocznej pomp znajdują się zawór zwrotny, zawór odcinający, manometr, przetwornik ciśnienia, zbiornik ciśnienia i kolektor tłoczny ze stali nierdzewnej (DIN W.-Nr 1.4301 lub DIN W.-Nr 1.4571).

Hydro Multi E wyposażony jest w wyłącznik zał/wył zasilania elektrycznego.
Zestaw Hydro Multi-E przeznaczony jest do utrzymywania stałego ciśnienia bez względu na zmiany i wahania przepływu.

Wbudowany regulator PI reguluje liczbą pracujących pomp oraz ich prędkością zgodnie z wymaganym przepływem.

Ustawienia parametrów zestawu można wykonywać bezpośrednio na panelu sterowania pomp lub przy pomocy aplikacji Grundfos Go (dostępnej jako osprzęt)

Zestaw Hydro Multi-E jest fabrycznie przetestowany i dostarczany jako gotowy do pracy.

Ciecz:

Czynnik tloczony:	Woda
Zakres temperatury cieczy:	5 .. 60 °C
Temperatura cieczy:	20 °C
Gęstość:	998.2 kg/m3
Lepkość kinematyczna:	1 mm2/s

Techniczne:

Aktualny przepływ obliczeniowy:	20 m3/h
Obliczona wysokość podnoszenia pompy:	75.01 m

Materiały:

Korpus pompy:	Stal nierdzewna

Instalacja:

Maksymalne ciśnienie pracy:	16 bar
Maksymalne ciśnienie wlotowe:	PN 16 bar
Kołnierz standardowy:	DIN2642
Manifold inlet:	DN 80
Manifold outlet:	DN 80

Dane elektryczne:

IE Efficiency class:	IE3
Moc (P2) pompy głównej:	4 kW
Częstotliwość podstawowa:	50 Hz
Napięcie nominalne:	3 x 380-415 V
Rozruch:	elektroniczny
Prąd znamionowy:	21.6 A
Rodzaj ochrony (IEC 34-5):	IP54

Pozycja	Ilość	Opis
		Zbiornik: Objętość zbiornika ciśnieniowego: 12 l Membranowy zbiornik ciśnieniowy: Tak **Inne:** Masa netto: 243 kg Masa: 261 kg Objętość wysyłkowa: 0.852 m3

98486828 HYDRO MULTI-E 3 CRIE10-06 50 Hz

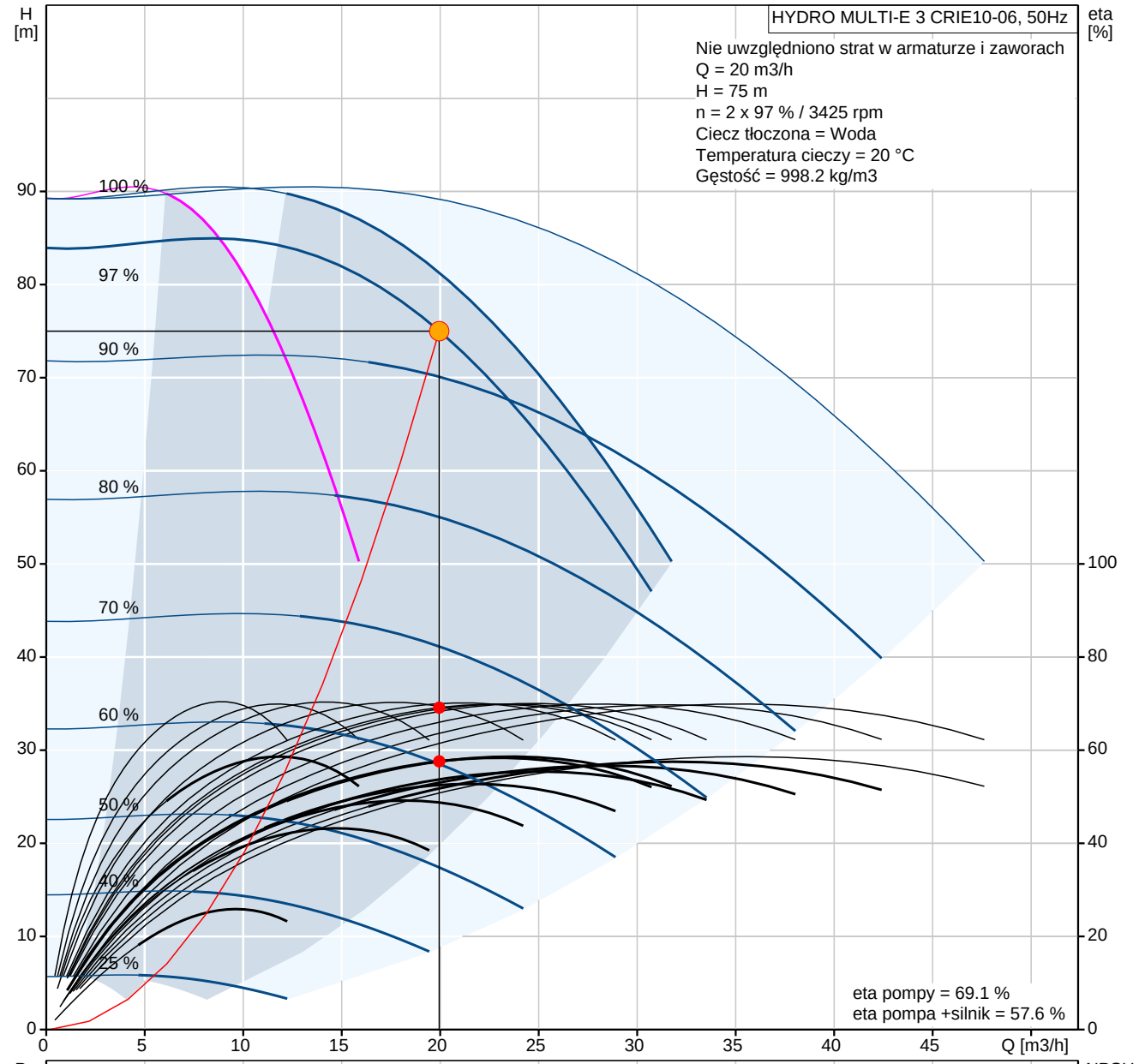

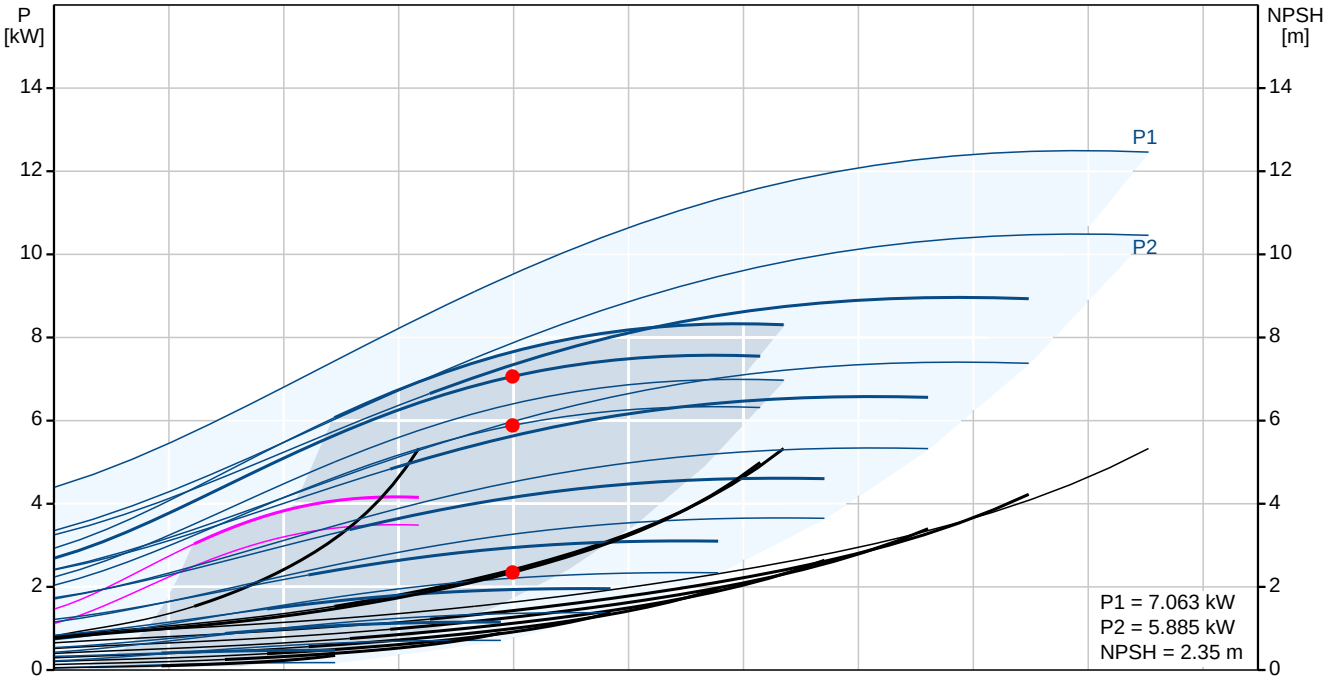

Opis	Wartość
Informacje ogólne:	
Nazwa wyrobu:	HYDRO MULTI-E 3 CRIE10-06
Nr katalogowy:	98486828
Pozycja	
Numer EAN:	5711495954956
Cena:	Na życzenie
Techniczne:	
Aktualny przepływ obliczeniowy:	20 m3/h
Min.Q systemu:	1.21 m3/h
Max flow:	47.1 m3/h
Obliczona wysokość podnoszenia pompy:	75 m
H max:	89 m
Nazwa pompy:	CRiE10-06
Liczba pomp:	3
Materiały:	
Korpus pompy:	Stal nierdzewna
Kolektory:	Stal nierdzewna
Instalacja:	
Maksymalne ciśnienie pracy:	16 bar
Maksymalne ciśnienie wlotowe:	PN 16 bar
Kołnierz standardowy:	DIN2642
Manifold inlet:	DN 80
Manifold outlet:	DN 80
Ciecz:	
Czynnik tloczony:	Woda
Zakres temperatury cieczy:	5 .. 60 °C
Temperatura cieczy:	20 °C
Gęstość:	998.2 kg/m3
Lepkość kinematyczna:	1 mm2/s
Dane elektryczne:	
IE Efficiency class:	IE3
Moc (P2) pompy głównej:	4 kW
Częstotliwość podstawowa:	50 Hz
Napięcie nominalne:	3 x 380-415 V
Rozruch:	elektroniczny
Prąd znamionowy:	21.6 A
Rodzaj ochrony (IEC 34-5):	IP54
Zbiornik:	
Objętość zbiornika ciśnieniowego:	12 l
Membranowy zbiornik ciśnieniowy:	Tak
Inne:	
Masa netto:	243 kg
Masa:	261 kg
Objętość wysyłkowa:	0.852 m3
Typoszereg:	Miedzynarodowy

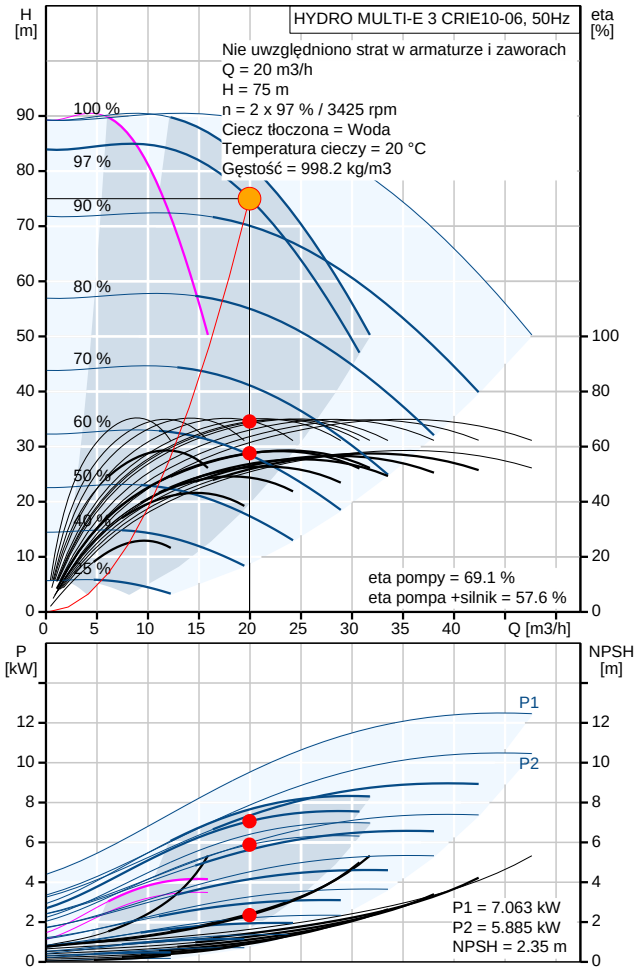

98486828 HYDRO MULTI-E 3 CRIE10-06 50 Hz

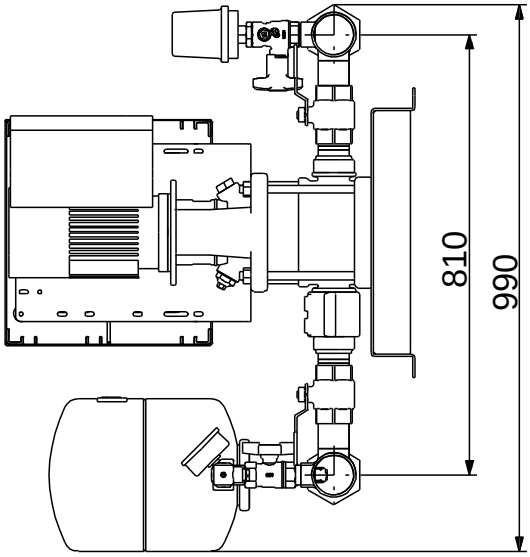

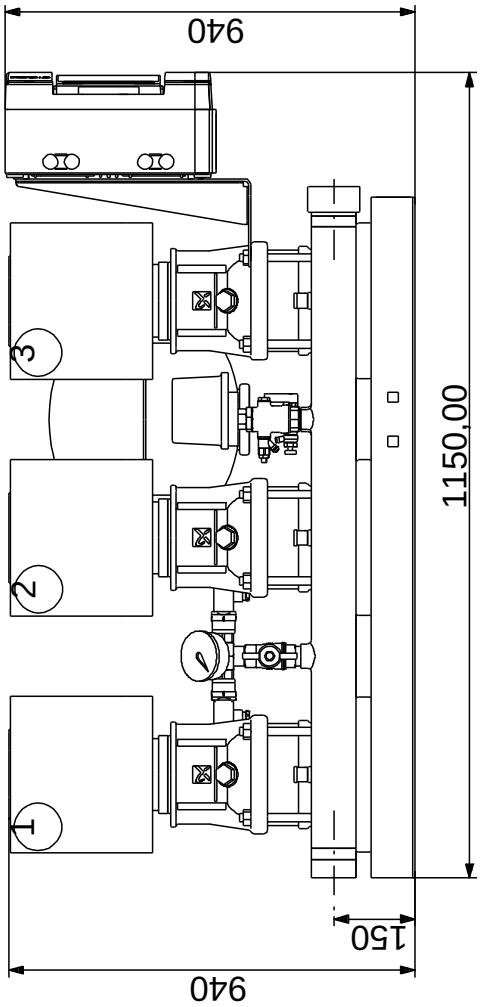

Uwaga! Wszystkie wymiary podane są w [mm] jeżeli nie zaznaczono inaczej.
Oświadczenie: Rysunki uproszczone nie pokazują wszystkich szczegółów.

98486828 HYDRO MULTI-E 3 CRIE10-06 50 Hz

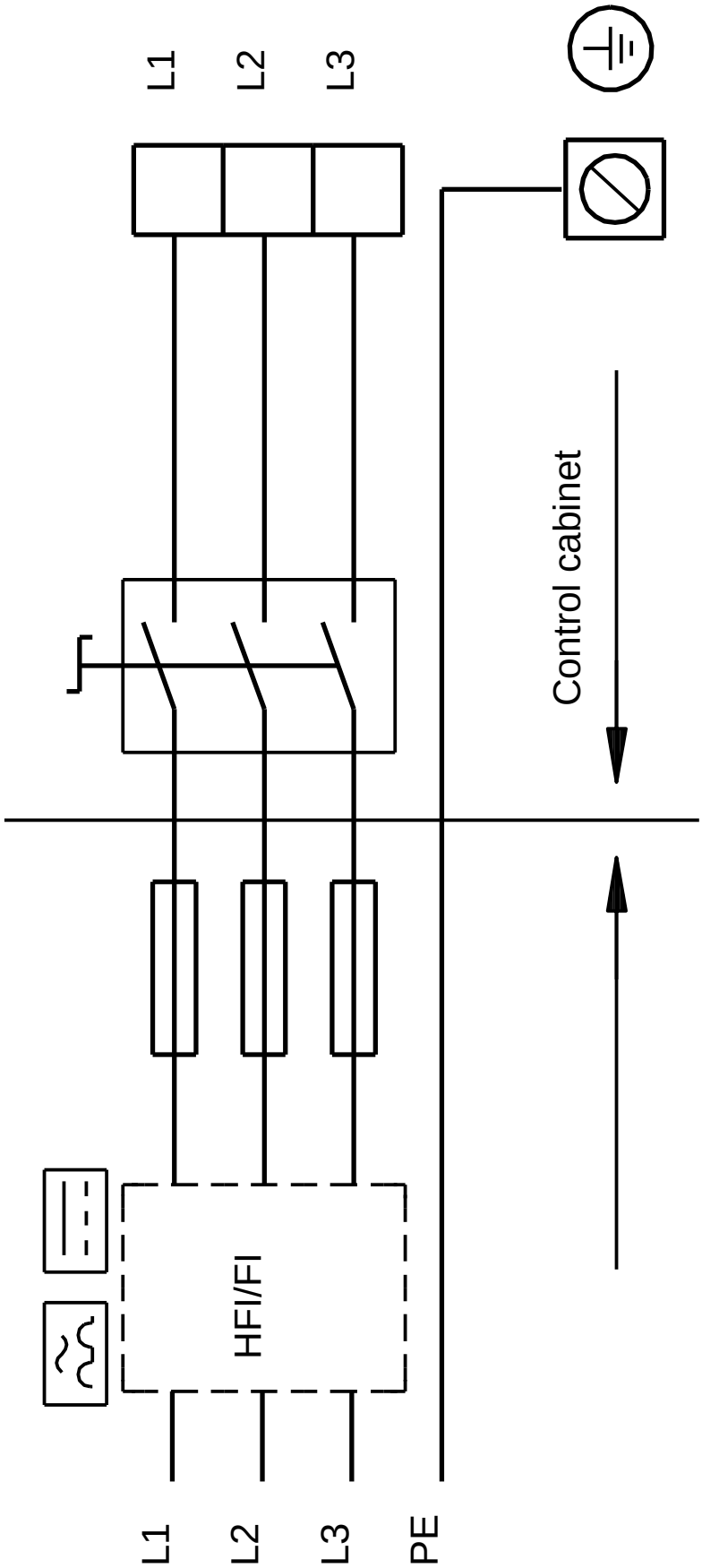

Uwaga! Wszystkie wymiary są w [mm] jeżeli nie zostały podane inne jednostki.